Kurzanleitung STEEREON C20-II / C30

Ausführlichere Informationen finden sich in der Bedienungsanleitung.
Die Kurzanleitung ersetzt nicht das Lesen der Bedienungsanleitung.
Länderspezifische, verpflichtende Vorgaben zum Führen des STEEREON, zur notwendigen Schutzkleidung und zur Benutzung sind vor Fahrtantritt in Erfahrung zu bringen.
Ausstattungen können je nach Auslieferungsland abweichen.

Überprüfe den Lieferumfang umgehend auf Vollständigkeit und Beschädigungen.
Kontaktiere uns sofort bei Unvollständigkeit oder Schäden.

Lieferumfang

- STEEREON C20 oder C30 inklusive Akku und Ladegerät
- Faltschachtel
  - Akkuschlüssel
  - Abstandshalter Bremse

  Optional, je nach Ausstattung
  - Lenkerendstopfen (C30 – nicht bei Ausstattung Drehgasgriff)
  - Flacher Maulschlüssel 8 mm (bei Ausstattung Gepäckträger)
  - Schlüssel für Rahmenschloss
- Mappe
  - Kurzanleitung
  - Bedienungsanleitung
  - Datenbestätigung (C20) / Übereinstimmungsbescheinigung (C30)
- Sattelmodul (C30)
- Zusatzausstattung / Zubehör (optional)

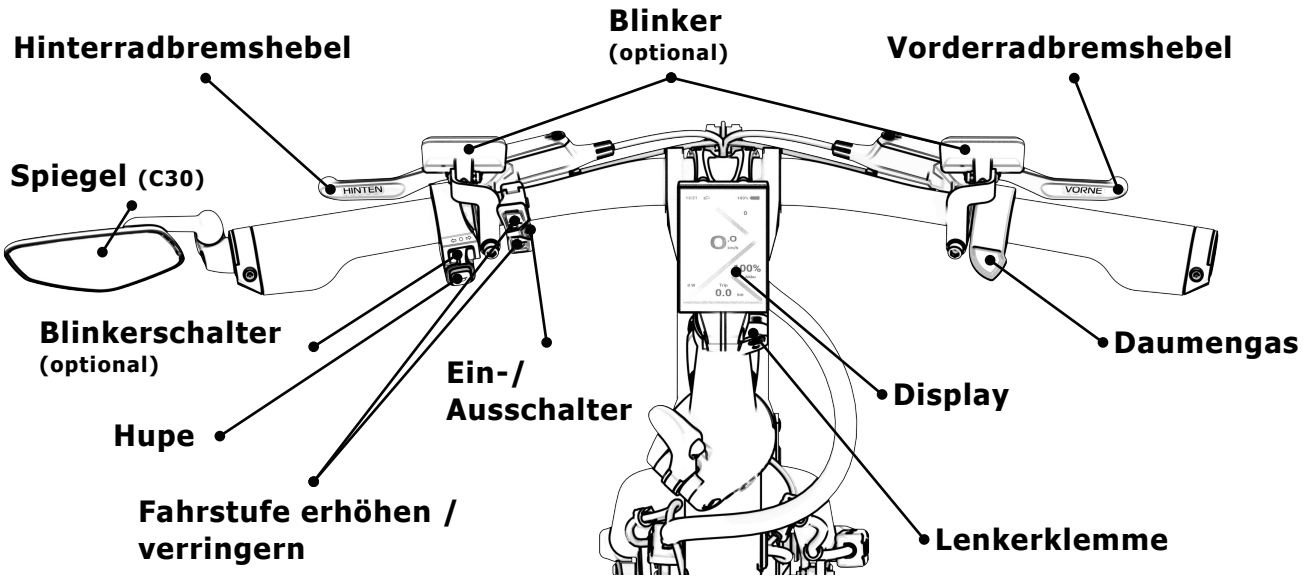

Beginne deine erste Fahrt nicht im öffentlichen Straßenverkehr, sondern auf einem weiträumigen Gelände, mit griffigem Bodenbelag und ohne Verkehr.
Nimm dir ausreichend Zeit, um das Fahren in allen Situationen zu erlernen.

Warnung

Gefahr von Personen- und Sachschäden aufgrund von Missachtung der maximalen Zuladung.

- ➔ Halte die zulässige Gesamtmasse (Fahrzeug + Fahrer + Gepäck) von 150 kg ein.
- ➔ **Das maximal zulässige Fahrergewicht beträgt: Starre Sattelstütze 120 kg, Gefederte Sattelstütze 120 kg, Gefederte Vario-Sattelstütze 100 kg**

Hinweise

- ➔ **Zum Einbremsen der Bremsbeläge bremse 30 bis 50-mal vorsichtig von 20 km/h bis zum Stillstand ab.**
- ➔ STEEREON startet in Fahrstufe 0. Zum Losfahren von Stufe 0 auf Stufe 1 oder höher schalten (∧-Taste).
- ➔ STEEREON beschleunigt aus dem Stand heraus.
- ➔ Drehe den Lenker nicht weiter als 90° in jede Richtung, um Leitungsbeschädigungen zu vermeiden.
- ➔ STEEREON ist mit einem Getriebemotor ausgestattet. Das Getriebe verursacht ein wahrnehmbares Motorgeräusch.
- ➔ Schließe den Akku die ersten drei Mal nach Benutzung für 24 Stunden am Ladegerät an, um die bestmögliche Akkuleistung zu erzielen.
- ➔ Ab einem Ladestand von unter 25 % schaltet STEEREON in den Stromspar-Modus, wodurch sich Leistung und Endgeschwindigkeit kontinuierlich verringern, um den Akku zu schonen.
- ➔ Zur Nutzung des Range-Extenders muss der Akku von Hand getauscht werden.

Vor der Fahrt

- ➔ Montiere das Sattelmodul (C30) und stelle die passende Lenker- und Sattelergonomie ein.
- ➔ Montiere ggf. den Gepäckträger (Anbauhinweise in der Bedienungsanleitung beachten).
- ➔ Beachte die Anzugsdrehmomente.
  - Lenkerklemme (10 Nm), Bremsgriffe (6 Nm), Griffe (2 Nm), Sattelklemme (handfest).

Die erste Fahrt

Vorsicht

Überschlaggefahr durch Ziehen der Vorderradbremse.

- ➔ Dosiere die Bremse vorsichtig und passe deine Bremskraft den Umgebungsbedingungen an.

1. Checkliste vor jeder Fahrt abarbeiten. Verkehrsberuhigten Platz aufsuchen.
2. Bremshebelzuordnung merken:
   ➔ links = Hinterradbremse, rechts = Vorderradbremse
3. Helm aufsetzen und aufsteigen.
4. STEEREON einschalten und von Stufe 0 auf Stufe 1 wechseln (∧-Taste).
5. Gasgriff vorsichtig betätigen.
6. Brems- und Lenkgefühl kennenlernen.
   ➔ Erst nur Hinterradbremse (bei langsamer Geschwindigkeit), dann beide Bremsen gleichzeitig.

Wir wünschen dir eine gute und sichere Fahrt.

Team STEEREON

Falten

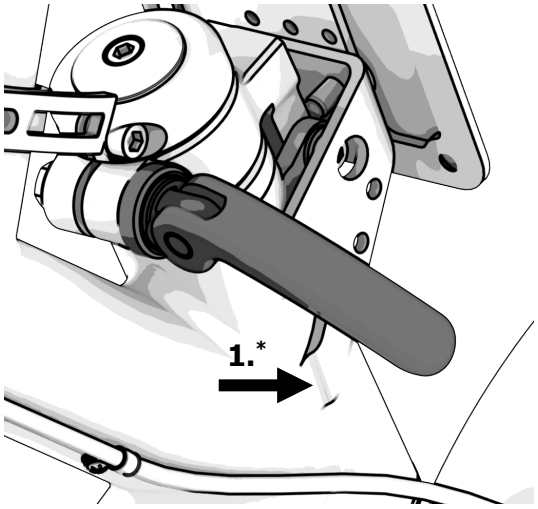

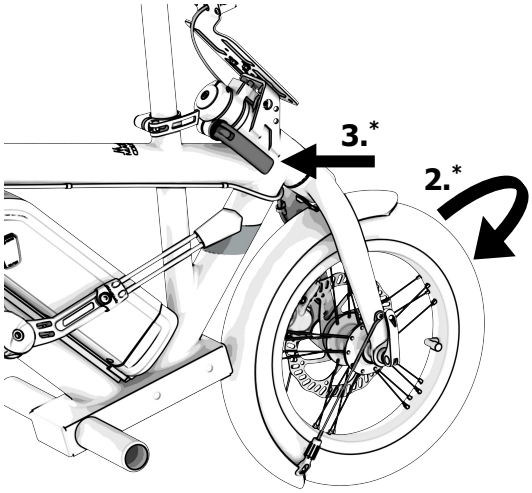

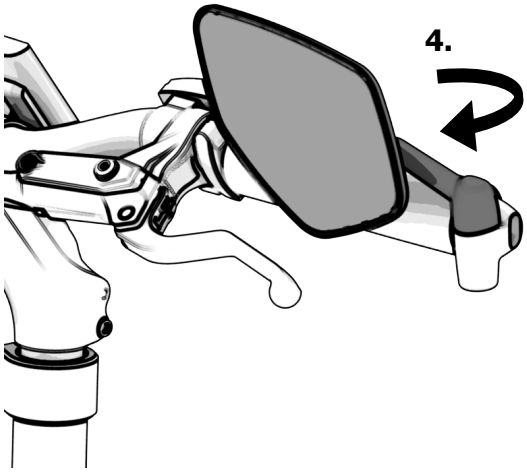

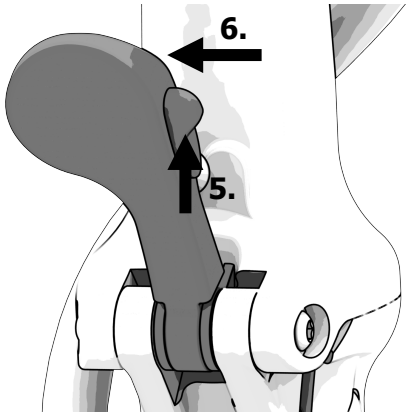

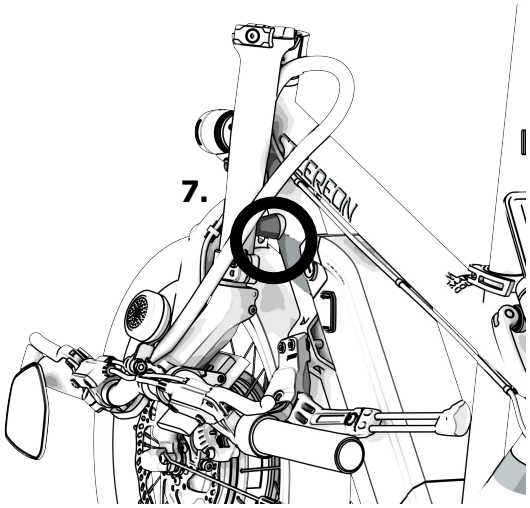

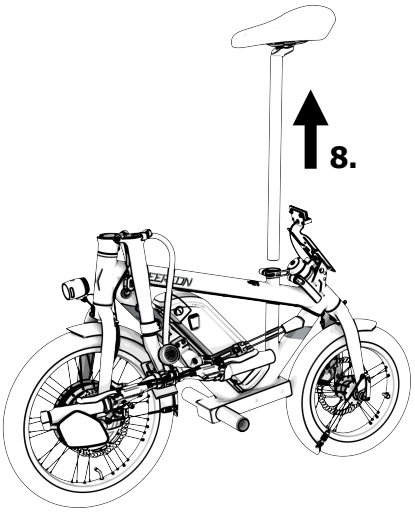

* Zusatzausstattung

Checkliste vor jeder Fahrt

Warnung

Gefahr von Personen- und Sachschäden durch Sturz oder Unfall aufgrund des Fahrtantritts, bei Nichtbestehen einer oder mehrerer Punkte der Checkliste.

➔ Stelle umgehend sicher, dass der oder die Fehler behoben werden und lass festgestellte Mängel nur durch Fachpersonal beheben.

Folgende Punkte müssen vor jeder Fahrt geprüft werden:

1. **Vorder- und Hinterradbremse auf Funktion prüfen**
   - ➔ Im Stand Bremshebel einzeln betätigen und prüfen, ob ein Druckpunkt vorhanden ist. Dabei sollte das entsprechende Rad bei leichtem Vorschieben blockieren.
2. **Prüfung der Vorder- und Hinterradbefestigung**
   - ➔ Rad anheben und durch Aufbringen einer Querkraft (seitliches Drücken der Felge mit der Hand) prüfen, ob ein Spiel am jeweiligen Rad zu spüren ist. Ist ein Spiel zu spüren, muss die Verschraubung bzw. Spannkraft des Schnellspannhebels überprüft werden.
3. **Gesamte Beleuchtung und Hupe auf Funktion und Ausrichtung prüfen**
   - ➔ STEEREON einschalten und Front- und Rücklicht kontrollieren. Bremshebel jeweils einzeln und gleichzeitig betätigen und prüfen, ob das Rücklicht heller leuchtet. Anschließend die Kennzeichenbeleuchtung an der Unterseite des Rücklichts prüfen und den Hupenschalter betätigen. Abschließend den Blinkerschalter nach links bzw. rechts schieben, um die Blinker links und rechts, vorne und hinten zu prüfen (optional). Vorgaben zur Ausrichtung der Beleuchtungseinrichtungen finden sich in der Bedienungsanleitung.
4. **Reifendruck und -verschleiß kontrollieren**
   - ➔ Reifenluftdruck vorne und hinten: **3 bar**
   - ➔ Reifenmindestprofiltiefe vorne und hinten: **1 mm**
5. **Verschlusshebel am Faltvorbau prüfen**
   - ➔ Ziehe am vollständig geschlossenen Verschlusshebel und prüfe, ob die Sperrvorrichtung funktioniert.
6. **Verdrehsicherheit und Geradeausstellung der Räder prüfen**
   - ➔ Sichere das Vorderrad gegen Verdrehen bzw. halte es durch eine zweite Person in Position und bewege den Lenker mit etwas Kraft abwechselnd nach links und rechts. Die Prüfung ist in Ordnung, wenn du kein Spiel spürst und sich der Lenker nicht relativ zum Rad verdreht.
   - ➔ Schließe den Schnellspannhebel des Faltmechanismus Hinterrad vollständig und prüfe, ob das Rad in der Ausrichtung fixiert ist. Das Hinterrad muss in einer Flucht mit dem Rahmen stehen.
7. **Befestigung und Zuladung des STEEREON, der Ausstattung und des Zubehörs prüfen**
   - ➔ Ausstattung und Zubehör auf ordnungsgemäße Befestigung prüfen und nicht über die jeweiligen Belastungsgrenzen hinaus beladen (spezifische Hinweise beachten). Ggf. geändertes Fahrverhalten bzw. Standsicherheit beachten.
   - ➔ Ggf. Schrauben und Klemmhebel unter Beachtung der Anzugsdrehmomente nachziehen.
   - ➔ Etwaige Zuladung zusätzlich gegen Verrutschen sichern und Riemenenden, Spanngurte etc. sichern, sodass sich diese nicht im Hinterrad verfangen können.
8. **Kontrolle auf ungewöhnliche Geräusche, Verfärbungen, Verformungen, Gerüche, Abrieb, Risse und Verschleiß**
   - ➔ Achte bei der Fahrt auf ungewohnte Geräusche oder sonstige Auffälligkeiten.